改訂版　６月３日（土）１３：００時点

令和５年度和歌山県高等学校総合体育大会バスケットボール競技会

１　期　日　　令和５年６月２日（金）～６月８日（木）

２　会　場　　海南市総合体育館　Ａ・Ｂ　　和歌山工業高校　Ｅ・Ｆ　　県立体育館　Ｇ・Ｈ　　ノーリツアリーナ　Ｉ・Ｊ・Ｍ

３　組合せ

日程	６/４（日）	６/５（月）	６/６（火）	６/７（水）	６/８（木）
会場 コート	Ａ・Ｂ Ｅ・Ｆ	Ｇ・Ｈ Ｉ・Ｊ	Ｇ・Ｈ	Ｇ・Ｈ	Ｍ
試合 時間	①１２：００ ②１４：００	①　９：００ ②１０：３０ ③１２：００ ④１３：３０ ⑤１５：００ ⑥１６：３０	①　９：００ ②１０：３０ ③１２：００ ④１３：３０ ⑤１５：００ ⑥１６：３０	①　９：００ ②１０：３０ ③１２：００ ④１３：３０	①　９：３０ ②１１：１０ ③１２：５０ ④１４：３０

【男子の部】

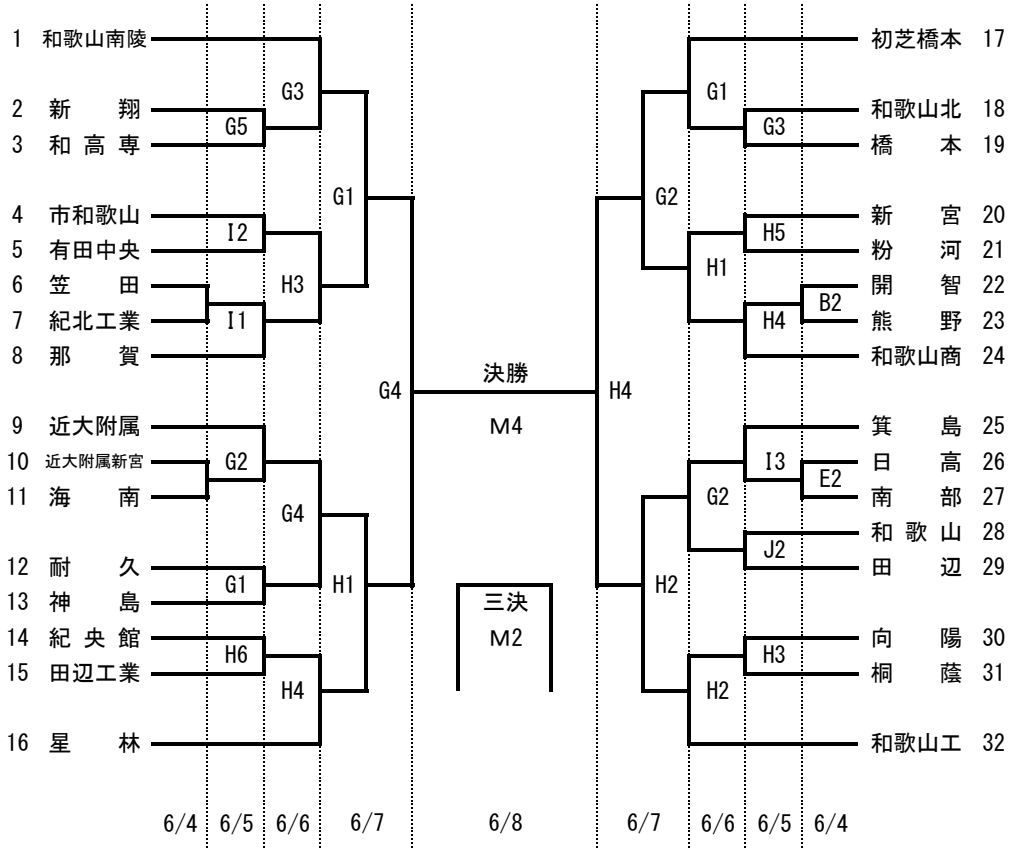

※注意・・・第１試合のＴＯは第３試合の上位番号チームが行います。
第４試合のＴＯは勝ち負けに関係なく第３試合の下位番号チームが行います。
第５試合のＴＯは第４試合の勝者チームが行います。

【女子の部】

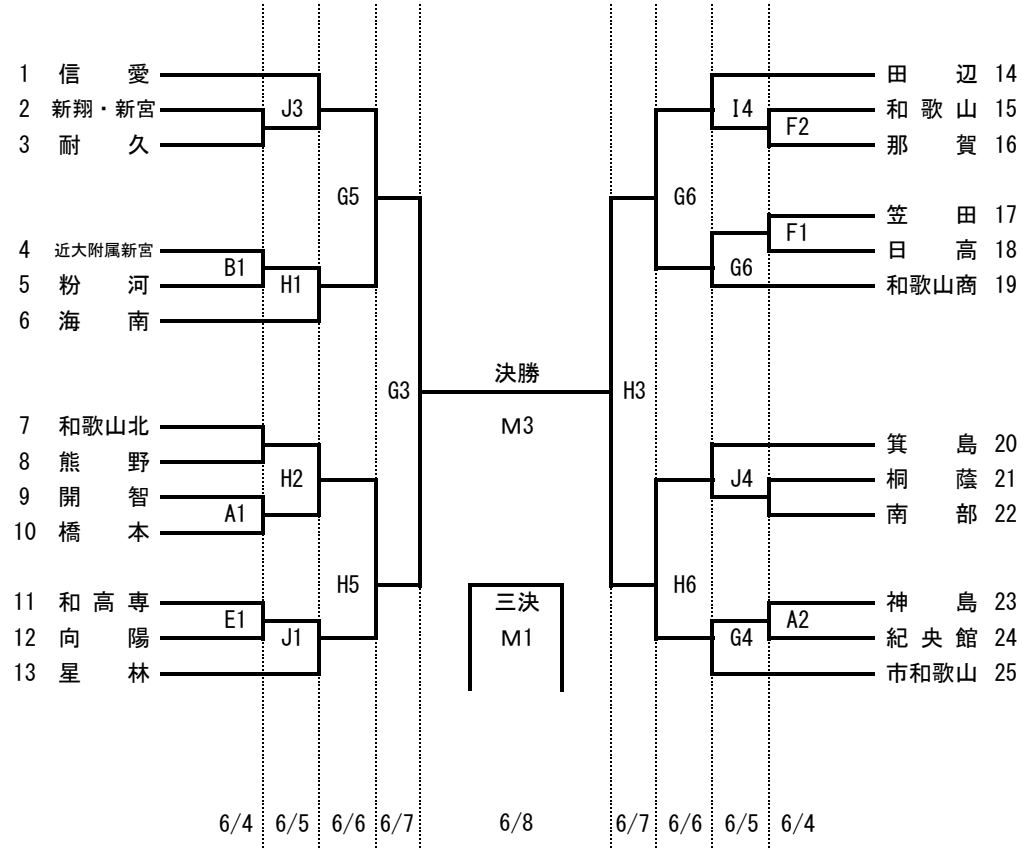

※　開会式　　６月２日（金）　　ＡＭ９：００～　　海南市総合体育館
前年度優勝チーム（男子 和歌山南陵高等学校，女子 和歌山信愛高等学校）
並びに海南市総合体育館で第１，２試合を行うチーム全員および第１試合の
ＴＯのチームは参加してください。

※　閉会式　　６月８日（木）　　男子決勝終了後～　　ノーリツアリーナ
男女とも、ベスト４に残ったチームは全員参加してください。