平成２２年度　和歌山県高等学校総合体育大会バスケットボール競技

【男子の部】

◆スコアの見方

	1Q	2Q	3Q	4Q	
	10	25	19	16	70
	12	18	19	10	59

トータルスコア↑

1	初芝橋本																																		
2	笠田																																		
3	熊野	11	10	15	25	61	42	39	37	19	137																								
		9	11	14	8	42	10	9	10	18	47																								
4	橋本											32	27	32	28	119																			
5	田辺工業						39	21	47	13	120	8	13	10	15	46																			
							0	7	4	12	23																								
6	和歌山東																24	18	18	17	77														
7	新宮						11	4	8	11	34	4	19	16	9	48																			
							23	22	20	30	95																								
8	箕島											7	6	17	41	71																			
9	田辺						7	9	5	15	36	13	24	21	25	83																			
							36	30	38	33	137																								
10	神島																					27	24	28	13	92									
11	和高専						22	17	16	18	73											8	13	14	14	49									
							17	17	16	21	71																								
12	向陽											20	17	33	28	98																			
13	日高						33	23	32	17	105	17	12	16	20	65																			
							18	14	8	10	50																								
14	紀北工業																13	16	4	13	46														
15	串本古座						24	27	18	18	87	23	15	23	20	81																			
							13	10	6	15	44																								
16	伊都											8	12	21	14	55																			
17	近大附属						7	10	9	12	38	31	28	22	27	108																			
							39	30	36	34	139																								
18	和歌山工																																		
19	高野山						14	24	12	19	69																								
							12	22	11	16	61																								
20	和歌山商											22	29	26	37	114																			
21	貴志川						18	11	14	18	61	10	22	16	19	67																			
							18	28	26	21	93																								
22	開智																17	17	16	4	54														
23	粉河						23	10	7	13	53	9	19	19	22	69																			
							10	13	12	21	56																								
24	耐久											25	11	9	15	60																			
25	桐蔭						23	17	24	19	83	11	36	26	12	85																			
							18	26	20	21	85																								
26	那賀																					※訂正しました													
27	紀央館						20	14	10	22	66											9	16	26	24	75									
							9	10	8	18	45											29	26	23	17	95									
28	星林											14	10	17	27	68																			
29	海南						33	23	22	24	102	25	26	19	13	83																			
							8	11	16	13	48																								
30	南部																22	25	9	25	81														
31	新翔						20	27	16	9	72	27	22	27	23	99																			
							21	20	32	17	90																								
32	有田中央											4	11	15	10	40																			
33	和歌山北						4	7	4	2	17	23	17	27	33	100																			
							42	48	30	32	152																								

9 25 30 34 98
18 18 16 15 67
初芝橋本

男子結果

優勝	初芝橋本高等学校（２年ぶり１２回目）
２位	県立和歌山北高等学校
３位	近畿大学附属和歌山高等学校
４位	県立桐蔭高等学校

男子３位決定戦

近大附属	16	18	21	31	86
桐蔭	24	17	21	15	77

近大附属

平成２２年度　和歌山県高等学校総合体育大会バスケットボール競技
【女子の部】

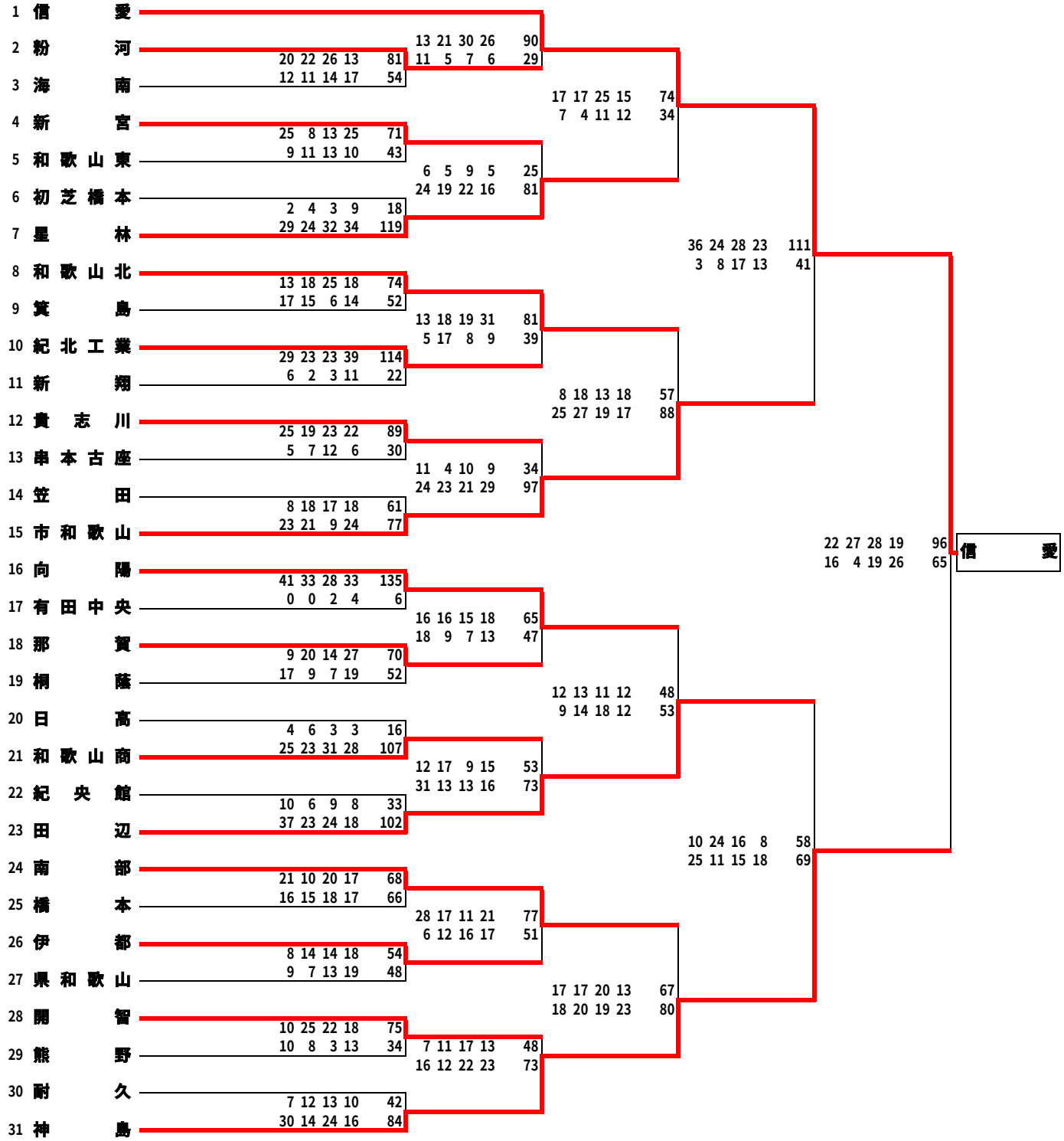

女子結果

優勝	和歌山信愛女子短期大学附属高等学校（４年連続２３回目）
２位	県立神島高等学校
３位	県立田辺高等学校
４位	市立和歌山高等学校

女子３位決定戦

市和歌山	11 16 16 22 65	田辺	
田辺	18 16 23 24 81		

優勝チームは、平成２２年度全国高等学校総合体育大会　沖縄大会（インターハイ）に出場します。
上位３チームは、平成２２年度近畿バスケットボール選手権大会　滋賀大会に出場します。