平成２２年度　和歌山県高等学校秋季バスケットボール選手権大会

【男子の部】

◆スコアの見方
10 20 30 40
10 25 19 16　70
12 18 19 10　59
トータルスコア↑

1 初芝橋本
2 紀央館
3 高野山
4 田辺工業
5 和高専
6 笠田
7 開智
8 和歌山商
9 田辺
10 星林
11 粉河
12 熊野
13 貴志川
14 橋本
15 耐久
16 串本古座
17 桐蔭
18 近大附属
19 南部
20 新宮
21 那賀
22 和歌山東
23 有田中央
24 日高
25 和歌山工
26 神島
27 箕島
28 向陽
29 伊都
30 海南
31 新翔
32 紀北工業
33 和歌山北

初芝橋本	27 13 27 18　85	39 16 40 10　105	25 26 16 14　81	27 25 16 28　96	22 17 25 25　89	初芝橋本	
紀央館	7 13 16 22　58	4 6 12 8　30	14 17 15 19　65	11 14 7 16　48	18 4 9 27　58		
高野山	5 20 12 22　59	21 4 14 15　54	9 19 13 21　62	19 4 8 29　60	19 12 17 7　55	和歌山工	
田辺工業	31 21 23 10　85	38 25 33 32　128	30 10 34 16　90	27 12 19 15　73	14 12 16 16　58		
和高専	8 26 15 12　61	10 16 17 6　49	18 11 16 24　69	19 12 12 15　58	14 9 20 28　71	桐蔭	
笠田	25 8 20 22　75	31 35 32 23　121	16 20 14 31　81	19 29 21 13　82	25 18 10 23　76		
開智	18 26 41 32　117	23 22 6 35　86	20 8 13 12　53	13 9 2 5　29			
和歌山商	13 19 18 14　64	19 16 22 18　75	14 19 14 26　73	30 33 35 33　131			
田辺	9 13 14 16　52	16 24 24 25　89	29 22 25 26　102	21 19 23 21　84			
星林	16 23 12 15　66	16 21 18 11　66	7 21 10 34　72	15 20 8 23　66			
粉河	4 8 6 7　25	39 28 26 14　107	19 22 22 17　80	24 16 22 23　85			
熊野	35 23 20 32　110	4 11 16 13　44	16 10 23 15　64	14 15 7 12　48			
貴志川	28 25 32 17　102	30 20 35 27　112	19 12 17 7　55	5 6 9 23　43			
橋本	6 2 8 17　33	2 20 10 21　53	14 12 16 16　58	38 42 27 16　123			
耐久	20 26 24 13　83	11 11 8 11　41	19 12 12 15　58	9 8 17 24　58			
串本古座	15 25 19 14　73	26 24 18 32　100	19 29 21 13　82	49 32 20 26　127			

男子結果

優勝	初芝橋本高等学校
２位	県立和歌山北高等学校
３位	県立和歌山工業高等学校
４位	県立桐蔭高等学校

男子３位決定戦

桐蔭　14 9 20 28　71
和歌山工　25 18 10 23　76
→ 和歌山工

優勝チームは、第４１回全国高等学校選抜優勝大会の出場資格を得る。

平成２２年度　和歌山県高等学校秋季バスケットボール選手権大会

【女子の部】

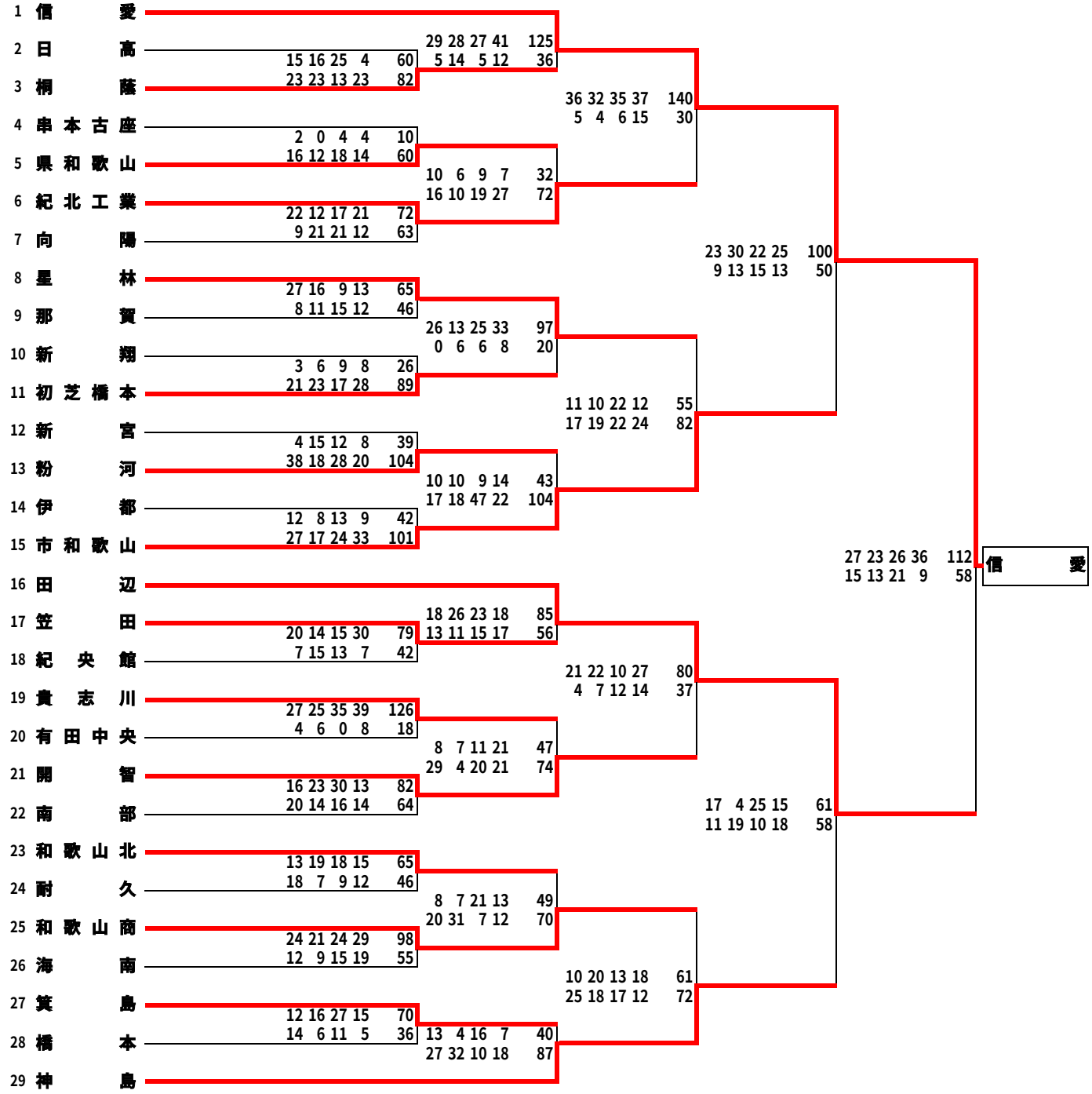

女子結果

優勝	和歌山信愛女子短期大学附属高等学校
２位	県立田辺高等学校
３位	県立神島高等学校
４位	市立和歌山高等学校

女子３位決定戦

市和歌山	24 11 19 10 64	神島
神島	23 27 21 16 87	

優勝チームは、第４１回全国高等学校選抜優勝大会の出場資格を得る。