第68回和歌山県春季バスケットボール大会 兼 第10回GES杯バスケットボール大会
兼 国民体育大会選手選考会

期日：平成26年5月4日（日）・5日（月）・6日（火）　会場：県立体育館（A・Bコート）

【 男子の部 】

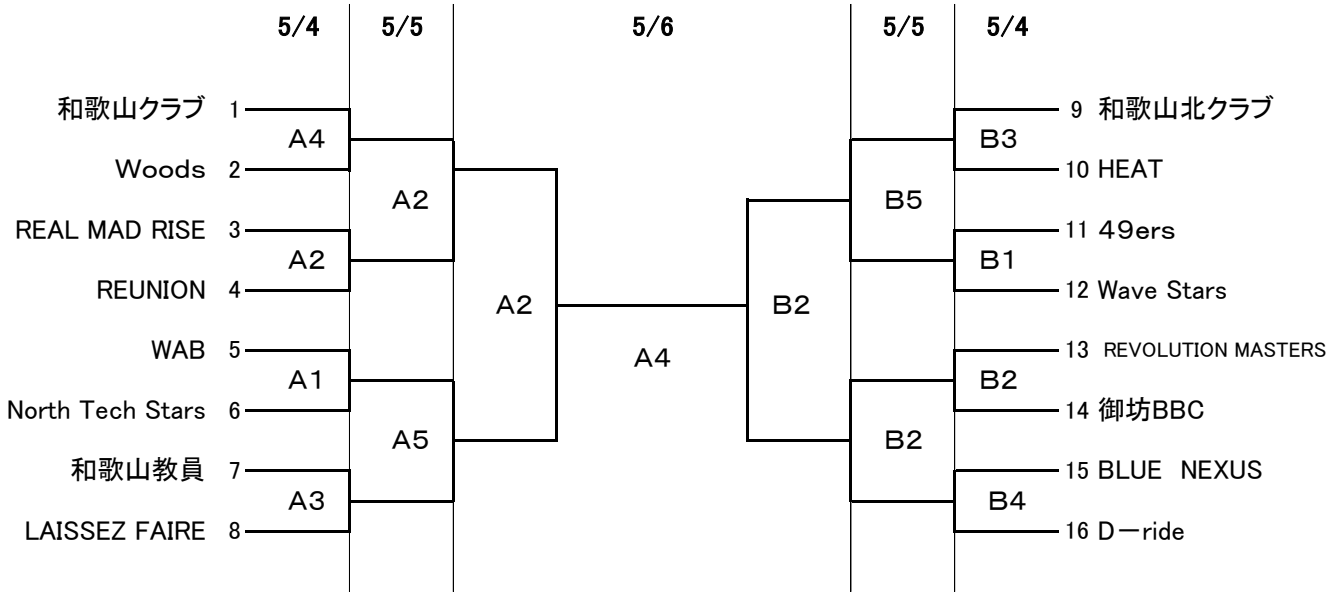

【 女子の部 】

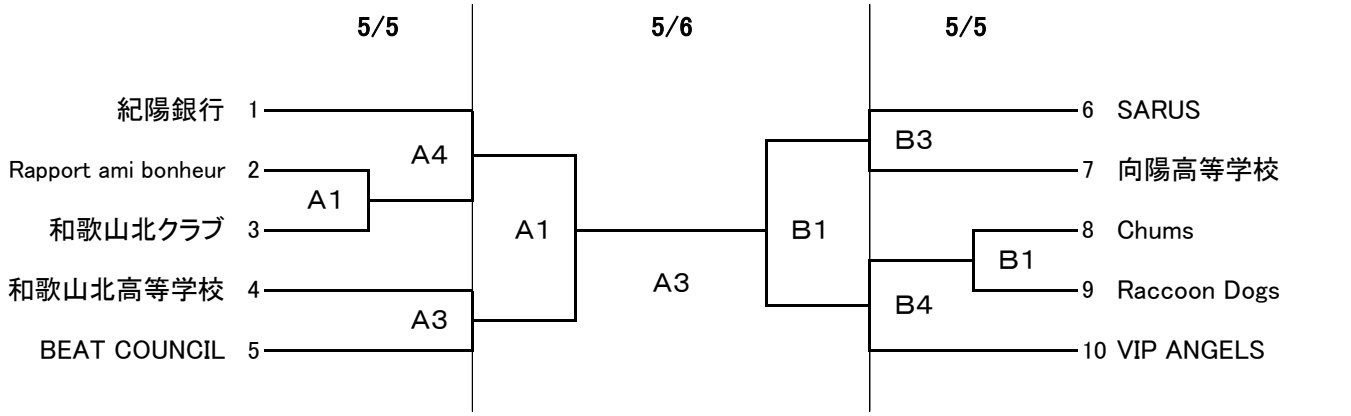

試　合　時　間	
	5月4日・5日・6日
第1試合	10：00
第2試合	11：35
第3試合	13：10
第4試合	14：45
第5試合	16：30

★ **会場準備**を4日の第1・2・3試合に当たっているチームで行いますので、該当チームは必ず**8：30**に県立体育館の玄関前に集合して下さい。

★ 開会式は、5月4日（日） 9：30より県立体育館にて行いますので、第1・2・3試合のチームは全員参加して下さい。尚、昨年度優勝チームは男女とも優勝トロフィーを返還して下さい。 男子「和歌山クラブ」 女子「紀陽銀行」

★ オフィシャルは負けチームが次の試合を担当して下さい。但し、第1試合は第2試合の組み合わせ番号の若いチームが前半、対戦チームが後半を担当して下さい。

★ 自チーム内（付き添いも含む）で発生したゴミは、必ず責任をもって持ち帰り、喫煙場所以外での喫煙等、体育館使用上のマナー、ルールを守るようにして下さい。！